295X

Misuratore volumetrico a ruote ovali

Diversi campi di portata
Elevato campo operativo di viscosità, da 30 a 1000 cSt
Misura indipendente da variazioni di viscosità
Costruzione robusta
Uscita impulsiva 2951 con valvola

DESCRIZIONE

I misuratori della serie 2950 e 2951 sono misuratori di portata di tipo volumetrico a ruote ovali. Appositamente progettati per effettuare una misura precisa della portata e un esatto monitoraggio degli olii di lubrificazione e di altri liquidi viscosi, sono adatti ad essere utilizzati in ogni industria di processo. Il misuratore è composto da due ingranaggi di forma ellittica che vengono messi in rotazione dal flusso. La velocità di rotazione è direttamente proporzionale alla portata volumetrica ed è indipendente dalla viscosità del fluido. La rotazione degli ingranaggi è rilevata da un sensore di prossimità di tipo induttivo oppure da un sensore a bobina (adatto per l'interfaccia con le stazioni Kytola). I segnale impulsivo rilevato può essere trasferito a indicatorio totalizzatori esterni o sistemi di acquisizione centralizzati.

Applicazioni tipiche: monitoraggio nei circuiti di lubrificazione
controllo industriale di flusso,
controllo di processo

Opzioni: con o senza valvola di regolazione
connessioni filettate BSP o NPT
varie tipologie di senso

MODELLI E CAMPI

MODELLO	2950-1 / 2951-1	2950-2 / 2951-2	2950-5 / 2951-5	2950-10 / 2951-10	2950-20 / 2951-20	2950-30 / 2951-30	2950-60 / 2951-60	2950-100/2951-100
Uscita (impulsi/Lt)	820	450	300	125	74,5	49,5	22	12,5
Peso	265 gr / 910 gr	255 gr / 900 gr	280 gr / 880 gr	1,1 kg / 1,8 kg	1,1 kg / 1,8 kg	1,5 kg / 2,5 kg	3,4 kg / 4,9 kg	12 kg / 13,5 kg
Connessioni filettate	1/4"	1/4"	1/4"	3/4"	3/4"	3/4"	1"	1-1/2"
Ruote ovali	Plastica o ottone in base al campo							
Valvola	Alluminio							
Corpo	AISI 316							
Coperchio	Trogamid-T							
Guarnizioni	Viton							
Sensore	Namur, DIN 19234 (altri tipo di sensori induttivi)*							
	10 bar							
	80°C							
Campo viscosità	30-1000 cSt							
Accuratezza	±5% v.l.							

2950

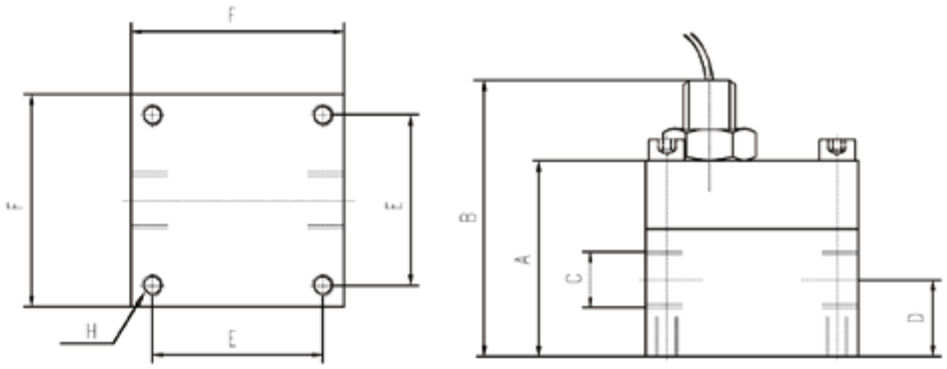

	A	B	C	D	E	F	H
2950-1-AKT	41	60	BSP ¼"	13	40	50	M5
2950-2-AKT	41	60	BSP ¼"	13	40	50	M5
2950-5-AKT	46	65	BSP ¼"	18	40	50	M5
2950-10-APT	67	82	BSP ¾"	27	60	80	M8
2950-20-APT	67	82	BSP ¾"	27	60	80	M8
2950-30-APT	87	102	BSP ¾"	29	60	80	M8
2950-60-APT	97	107	BSP 1"	42	92	120	M10
2950-100-APT	109	109	BSP 1½"	36	160	200	M12

Sensore	Connes-sioni	Coperchio	Ruote ovali	Portata	
					Namur
D					Senza sensore (filetto m 12x1)
F					Sensore PNP/NPN (2 fili)
P					Sensore PNP (3 fili)
T					Sensore NPN (3 fili)
C					Sensore a bobina (compatibili con le stazioni Kytola)
					Filettato BSP
	N				Filettato NPT
		A			Alluminio
		T			Trogamid
			K		Plastica (1...5 l/min)
			P		Ottone (10...100 l/min)
				1	0,1-1 l/min
				2	0,2-2 l/min
				5	0,5-5 l/min
				10	1-10 l/min
				20	2-20 l/min
				30	3-30 l/min
				60	6-60 l/min
				100	10-100 l/min

2951

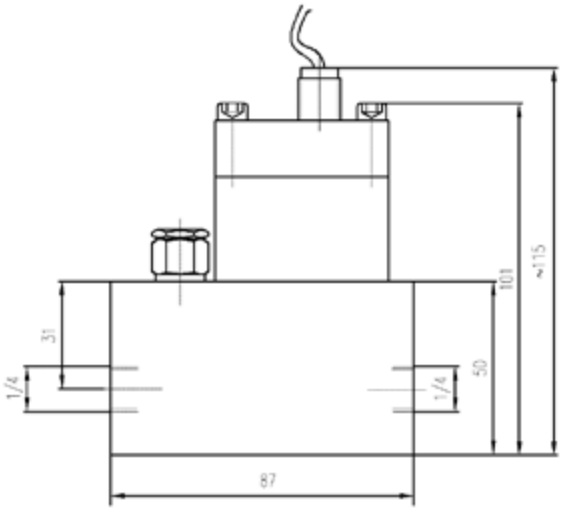

2951-2…5-AKT

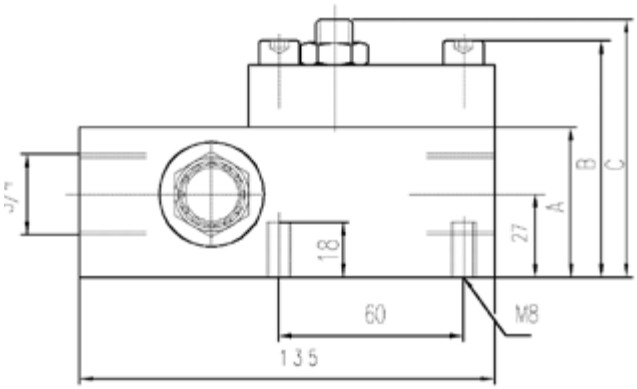

	A	B	C
2951-10-APT	49	77	82
2951-20-APT	49	77	82
2951-30-APT	69	97	102

Sensore	Connes-sioni	Coperchio	Ruote ovali	Portata	
					Namur
D					Senza sensore (filetto m 12x1)
F					Sensore PNP/NPN (2 fili)
P					Sensore PNP (3 fili)
T					Sensore NPN (3 fili)
C					Sensore a bobina (compatibili con le stazioni Kytola)
					Filettato BSP
	N				Filettato NPT
		A			Alluminio
		T			Trogamid
			K		Plastica (1...5 l/min)
			P		Ottone (10...100 l/min)
				1	0,1-1 l/min
				2	0,2-2 l/min
				5	0,5-5 l/min
				10	1-10 l/min
				20	2-20 l/min
				30	3-30 l/min
				60	6-60 l/min
				100	10-100 l/min