LM OG-TI

Misuratore volumetrico

Non richiede alimentazione esterna
Robusto con custodia in materiale plastico resistente alla corrosione
Esecuzione IP65
Adatto per tutti i sistemi di acquisizione con possibilità di scaling
Trasmettitore resistente all'umidità
Max pressione 100 bar

COME FUNZIONA

Il fluido entra nella camera di misura dalla "INLET PORT" e fa ruotare in tal modo le ruote ovali uscendo poi dalla "OUTLET PORT".
Un magnete su ogni ruota aziona l'apertura e chiusura del contatto reed. Ogni rotazione degli ingranaggi sposta un "volume noto".
L'alta precisione è assicurata da una minima e controllata distanza tra i 2 ingranaggi e tra questi e le pareti del misuratore in modo da ridurre al minimo i trafilamenti. Il misuratore a ruote ovali con uscita impulsiva modello LM OG-TI è economico, robusto e preciso.
Il trasmettitore lancia impulsi montato sul misuratore può essere collegato con totalizzatori remoti esterni e altri sistemi di acquisizione (predeterminatori PLC o altro) che accettino impulsi di tipo reed e che abbiano la possibilità di programmare all'interno un fattore di scaling (divisore).

APPLICAZIONI

Il misuratore LM-OG-TI è adatto per una gran varietà di fluidi, tra i quali soluzioni acquose, liquidi a base di olii o idrocarburi, e per ogni liquido compatibile con i materiali di costruzione.
Si presta per operazioni di totalizzazione e dosaggio o indicazione della portata istantanea.

SPECIFICHE

Portata:	1-35 l/min
Pressione (max):	100 bar
Pressione (min):	0.35 bar
Temperatura:	da -20 a 45°C
Precisione:	±0.75%
Impulsi:	100 impulsi/litro
Rating contatto reed:	150 VCA @10 watt
Peso:	0.9 Kg
Connessioni:	filettate1/2" BSPP

MATERIALI

Portata:	fusione in alluminio con riporto anodizzato come da norme MIL 8625 III Classe 2
Ruote ovali:	LCP (Polimero Liquid Crystal)
Custodia trasmettitore:	Nylon caricato vetro
Guarnizioni:	Viton

PERDITE CARICO

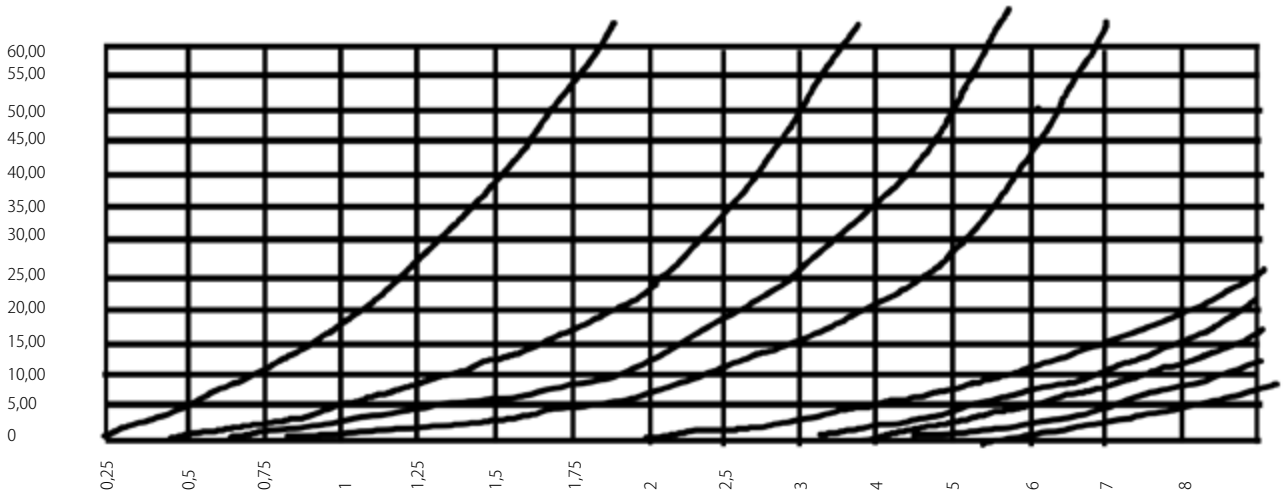
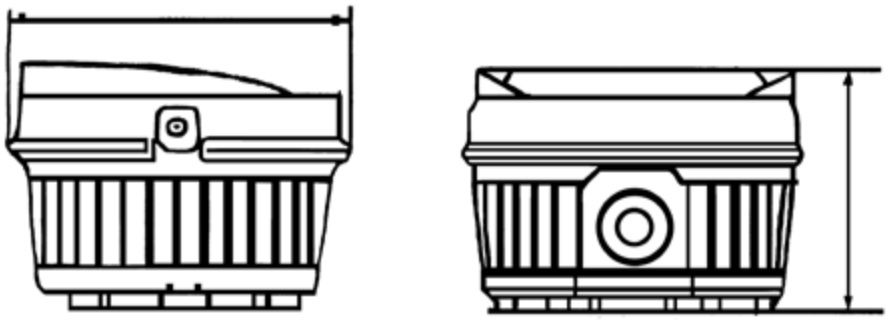
DISEGNO DIMENSIONALE